к а т а л о г

130 лет

БУРОВЫЕ РЕШЕНИЯ

ДЛЯ ГИДРОГЕОЛОГИИ И БУРЕНИЯ СКВАЖИН НА ВОДУ

ГЕОМАШ

Геомаш сегодня

Комп ния «Геом ш» з ним ет одно из лидирующих мест в России по производству буровых уст новок, способных обеспечив ть р зличные технологии бурения.

Выпуск бурового оборудов ния — тр дицион- н я сфер деятельности комп нии.
В 2015 году «Геом ш» исполнилось 130 лет. З 130-летнюю историю комп нии изменилось многое, неизменным ост лось только одно — н ше стремление созд в ть буровое оборудов ние, способное обеспечив ть эффективное бурение для н ших п ртнеров.

Сегодня в комп нии р бот ет более 1000 человек, производственные площ дки р сположены в город х Щигры и Железногорск Курской обл сти, Вл димир, Нордх узен (Герм ния).

Совершенствуется к чество продукции, внедряются новые технологии производств , модернизируется производственное оборудов ние.

Собственное конструкторское бюро, зн чительный опыт в проектиров нии и созд нии бурового оборудов ния и спецтехники, д ют возможность «Геом ш» созд в ть технику м ксим льно ориентиров нную н решение производственных з д ч потребителей.

В 2011 году в сост в комп нии «Геом ш» входит «Lutz Kurth» — немецкий производитель, специ лизирующийся н производстве м лог б ритной буровой техники и буровых л фетов.

В 2014 году комп ния приступил к выпуску вездеходной техники и техники для рекультив ции нефтез грязненных земель.

Из истории компании

Первое упомин ние о комп нии относится к 1885 году, когд в селе Сныткино, Троицкой волости Щигровского уезд был созд н Щигровский чугуннолитейный и мех нический з вод. З вод з ним лся выпуском и ремонтом сельскохозяйственной техники.

В 1892 году з вод переведен в г. Щигры. XX индустри льный век потребов л переориентиров ния деятельности предприятия.

Курская магнитная аномалия, первые буровые станки

История з вод в XX-м веке тесно связ н с освоением месторождений Курской м гнитной ном лии. В н ч ле 1920-х годов проводятся широком сшт бные изыск тельные р боты, для которых требуется н дежное буровое оборудов ние. В 1927 году в цех х Щигровского мех нического з вод изгот влив ются первые буровые ст нки КМА-300. В 1935 году н чин ется выпуск ст нков для уд рного бурения тип УА-75, т кже н сосных лебедок.

Становление завода

После оконч ния Великой Отечественной Войны в истории з вод н чин ется новый период. З вод быстро н р щив ет темпы производств . В 1953 году осуществлен полн я реконструкция з вод , внедряются передовые технологии в мех нообр ботке, кузнечном и литейном производств х.
В 1965 году объем производств превысил довоенный уровень в 39 р з.

Навстречу техническому прогрессу

В жным эт пом р звития з вод ст новится созд ние в 1976 году производственного объединения «Геом ш». В сост в объединения входят Щигровский з вод геологор зведочного оборудов ния и специ льное конструкторское бюро с опытным производством. Основн я з д ч , стоящ я перед «Геом ш», — модерниз ция выпуск емой продукции. Происходят к чественные сдвиги в повышении технического уровня продукции.

В 1981 году буров я уст новк УГБ-50М з менен высокопроизводительной буровой уст новкой УГБ-1ВС.
УГБ-1ВС ст нет с мой популярной буровой уст новкой для бурения гидрогеологических скв жиин и скв жин н воду, т кже проведения инженерных изыск ний, геологор зведки и сейсмор зведки н территории СССР и в Стр н х Ближ йшего З рубежья.

В 1992 году предприятие кциониров но и переименов но в ОАО «Геом ш». Среди н иболее известной продукции з вод - ПБУ-2, УШ-2Т4, АЗА-3, ЛБУ-50, т кже буровой инструмент.

ББУ 001 «Опёнок-С»

малогабаритная самоходная буровая установка

Назначение: для бурения скв жин н воду глубиной до 50 м. М ксим льный ди метр бурения 244 мм.

Технические характеристики

Ход под чи, м	1,4
Ход продольного перемещения стойки, мм	900
Усилие под чи вверх и вниз, м кс., кгс	1500/1500
Ч стот вр щения шпинделя, об/мин	0 - 700
Крутящий момент, кгс*м	150
Скорость под чи, м/с	0,4
Длин бурильной трубы (шнек), мм:	
- при вр щ тельном бурении	1000
Грузоподъемность лебедки, кгс	400, 1000
Мощность двиг теля:	
- бензинового/дизельного, м кс., кВт	17,6/25,7/17,1
Г б ритные р змеры, мм:	
- тр нспортное положение (высот /ширин /длин)	1550/800/2200
- р бочее положение (высот /ширин /длин)	2050/1400/2300
Высот с дополнительной м чтой и лебедкой, мм	4890
М сс м чты с лебедкой в сборе, кг	77
М сс уст новки (без м чты с лебедкой), кг:	
- с бензиновым/с дизельным двиг телем	920/1000
Ди метр скв жины, м кс., мм	244
Условн я глубин бурения, м:	
- шнек ми d=135/230	до 20-25/10-12
- с промывкой сплошным з боем	до 50

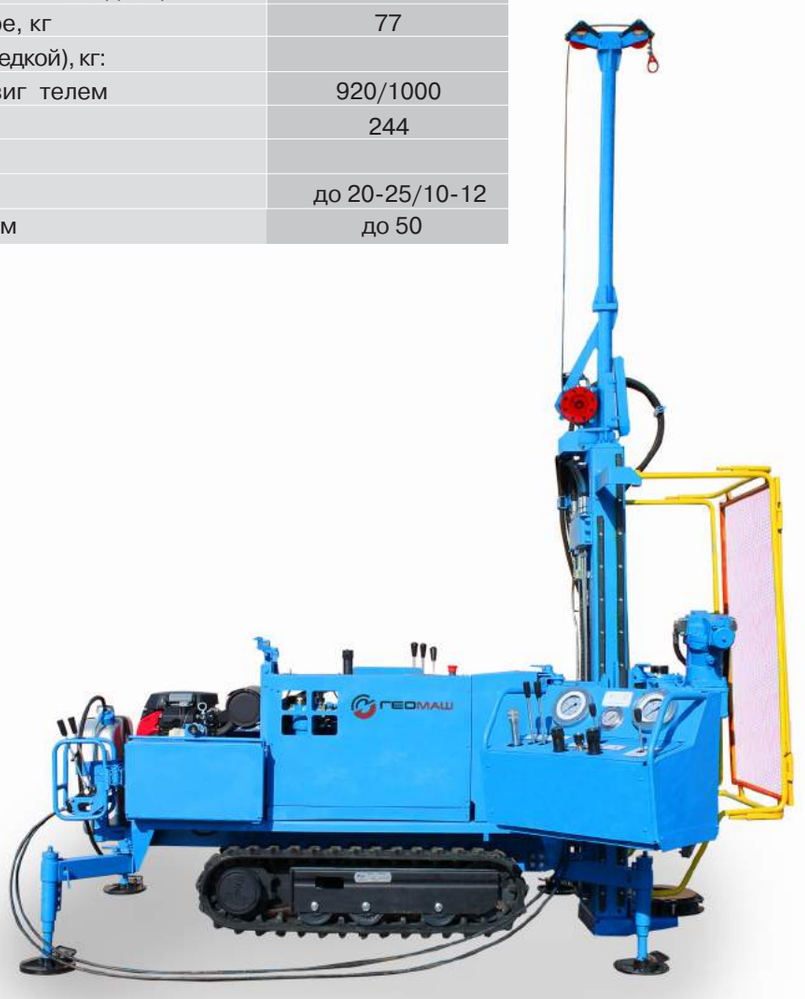

Технические особенности

• **Малые габариты и вес установки обеспечивают:**
- возможность р боты в стесненных условиях (в мест х, куд з труднен въезд крупног б рит-ной техники);
- дост вку уст новки в кузове небольших грузо-вых втомобилей.

• **Монтаж установки на самоходной гусе-ничной тележке** обеспечив ет м невренность при тр нспортировке своим ходом в предел х объект р бот.

• **Резиновые гусеничные ленты** обеспечив -ют сохр нность дорожного покрытия и дерн г зонных покрытий.

• **Четыре механических домкрата** обеспечив ют устойчивость уст новки при бурении и проведении спуско-подъемных опер ций.

• **Конструкция каретки подвижного вращателя** обеспечив ет боковой отвод его в сторону, что облегч ет р боты по спуску обс дной колонны н к н те лебедки.

• **Широкий ряд приспособлений и принадлежностей,** пост вляемых по требов нию, обеспечив ет основные опе-р ции с р зличными тип ми бурового инструмент и мех низ цию вспомог тель-ных опер ций.

• **Выбор типа лебедки:** возможн пост вк с грузовой лебедкой, либо с лебедкой, имеющей функцию свободного сброс .

• **Широкий ряд приводных двигателей** д ет возможность выбор тип привод , н иболее подходящего для условий р боты.

Пульт управления

Удобство упр влением и движением тележки обеспечено поворот-ным и переносным пульт ми.

Для удобств упр вле-ния гусеничной тележ-кой предусмотрен пульт дист нционного упр вления.

Вращатель

Предн зн чен для перед чи крутящего момент н буро-вой инструмент. В нижней ч сти шпинделя вр щ теля уст н влив ется съемный з жимной мех нический п трон или переходник н бурильные трубы. Вр щение н трубы больших ди метров и шнеки перед ется легко-сменными переходник ми, которые соединя-ются с нижним концом шпинделя. С льник для под чи очистного гент уст н влив ется н верхнем конце ведущей трубы или верхнем конце шпинделя.

Транспортная база

Буров я уст новк смонтиров н н гу-сеничной тележке, привод которой осу-ществляется от гид-росистемы уст новки. Скорость движения тележки сост вляет 1,9 км/ч, что обеспечив ет опер тору комфорт-ное и безоп сное дист нционное упр вление движением. Угол преодолев емого продольно-го уклон достиг ет 20 гр дусов.

Мачта*

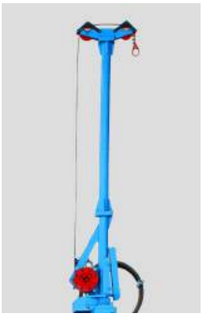

М чт с гидроприводной лебедкой применяется для вспомог тельных опер ций с бурильными и обс дными труб ми.

*- дополнительн я опция

ГЕОМАШ

Варианты привода	Модификации
Бензиновый двиг тель Honda	+
Бензиновый двиг тель Vanguard	+
Дизельный двиг тель Lombardini	+

Дополнительное оборудование

- М чт с гидроприводной лебедкой
- Удлинители м чты р зличной длины
- Мотопомп
- С льник для бурения с промывкой
- Гидр влический трубодерж тель

Мотопомпа

Мотопомп предн зн чен для под чи бурового р створ в скв жину для вынос грунт и охл ждения бурового инструмент . Состоит из двиг теля внутреннего сгор ния и н сос . В сост в мотопомпы входят вс сыв ющие руков (трубопровод) и другие элементы.

Технические характеристики	
Тип двиг теля	4-х т ктный воздушного охл ждения
М сс , кг	44
Производительность, л/мин	570
Высот подъем , м	до 67
Г б ритные р змеры, мм	595*421*575

Реализуемые способы бурения	Диаметр макс., мм
Вр щ тельное шнековое	230
Вр щ тельное бурение с промывкой сплошным з боем	244

Комплект инструмента для бурения с промывкой

Артикул	Наименование	Количество, шт	Масса, кг (1 ед)
БИ21.09.00.000-13	Труб бурильн я П 63,5*4,5 Н 1,0	50	11,1
БИ21.17.00.000-18	Труб бурильн я П 85*4,5 Н 1,0	50	19
БИ506.00.000	Долото лоп стное, d=132 мм	1	6,28
БИ508.00.000	Долото лоп стное, d=146 мм	1	9,63
ДЛ-190.000	Долото лоп стное, d=190 мм	1	13,86
БИ509.00.000	Долото лоп стное, d=215,9 мм	1	21,25
ДЛ-244.000	Долото лоп стное, d=244 мм	1	16,98
III 132 Т-ЦВ	Долото трехш рошечное, d=132 мм	1	8,3
III 132 К-ЦВ	Долото трехш рошечное, d=132 мм	1	9,7
М-53/67	Переводник	1	4,5
М-53/88	Переводник	1	17,1
М-53/117	Переводник	1	42,8
М-67/67	Переводник	1	7
М-67/88	Переводник	1	15,9
М-67/117	Переводник	1	41,3
БП.00.001-02	Вкл дыш центр тор , d=65 мм	1	1,97
М-50	Вилк подкл дн я	1	6,2
М-67	Вилк подкл дн я	1	6
МЗ-50	Ключ отбойный	1	5,2
МЗ-67	Ключ отбойный	1	8
БП.00.060	Переходник с вр щ теля н З-53	1	3,34

Комплект инструмента для бурения шнеками

Артикул	Наименование	Количество, шт	Масса, кг (1 ед)
БИ119-191-00Б	Долото трехперое, d=148 мм	3	4,1
БИ119-190-00Б	Долото трехперое, d=198 мм	3	5,5
БИ119-206А-00Б	Долото трехперое, d=250 мм	3	8,8
БИ11.02.00.000	Шнек, d=135 мм L=1000 мм	25	16
БИ11.03.00.000	Шнек, d=180 мм L=1000 мм	20	23,5
БИ11.04.00.000	Шнек, d=230 мм L=1000 мм	10	28
БП.00.040	Переходник с вр щ теля н S-55	1	1,85
БП.00.150	Основ ние вкл дыш d=150 мм	1	6,6

Мобильные буровые установки типа МБУ
с гидравлическим приводом подвижного вращателя

Назначение: комп ктн я высокомобильн я уст новк для бурения скв жин н воду глубиной до 50 м. М ксим льный ди метр бурения 244 мм.

Технические характеристики

Ход под чи, мм	2200
Усилие под чи вверх/вниз, м кс., кгс	1500/ до 1500*
Ч стот вр щения шпинделя, об/мин	0 - 700
Скорость под чи, м/с	0,4
Длин бурильной трубы (шнек), мм:	
- при вр щ тельном бурении	1700/1500
Крутящий момент, м кс., кгс*м	150
Грузоподъемность лебедки, кгс	1000
Мощность привод бензинового/дизельного, кВт	25,7/17,1
Ди метр скв жины, м кс., мм	244
Условн я глубин бурения, м:	
- шнек ми, d=230 мм	10 - 12
- шнек ми, d=135 мм	25
- с промывкой	50

*- в з висимости от м ссы буровой уст новки

Технические особенности

• Конструкция **каретки подвижного вращателя** обеспечив ет боковой поворот вр щ теля для освобождения устья скв жины при р боте с лебедкой в процессе спуск эксплу т ционной обс дной колонны;

• монт ж **кронблока** н выдвижных удлинителях обеспечив ет уменьшение тр нспортного г б рит буровой уст новки;

• широкий ряд **приводных двигателей** д ет возможность выбор н иболее подходящего тип привод ;

• **ход подачи вращателя 2,2 метра** позволяет сокр тить время спуско-подъемных опер ций и уменьшить время сооружения скв жины.

Пульт управления

Упр вление всеми р бочими орг н ми уст новки сосредоточено н пульте упр вления. Обеспечен эффективный обзор приустьевой зоны и р бочего мест помощник бурильщик .

Домкраты

Домкр ты обеспечив ют вертик льность скв жины при выст влении буровой уст новки, р згруж ют тр нспортную б зу.

Лебедка*

Комп ктн я лебедк обеспечив ет уд рно-к н тное бурение, желониров ние скв жины, мех низирует процесс спуск /подъем обс дной колонны и бурильных труб, т к же применяется при вспомог тельных опер циях. Грузоподъемность лебедки - 1000 кгс.

Выдвижные удлинители мачты*

Обеспечив ют спуск обс дных колонн лебедкой длиной до 3 метров, т к же облег- ч ют спуско-подъемные опер ции бурового сн ряд в скв жину.

*- дополнительн я опция

Дополнительное оборудование

• Лебедк гидроприводн я со свободным сбросом, г/п - 1000 кгс*
• Кронблок*
• Р бочий стол для подкл дных вилок, центр тор шнеков
• Гидр влический трубодерж тель
• С льник
• Р мочный элев тор для труб
• Переходник для шнеков
• Мотопомп

* - для МБУ н б зе ГАЗ-3897 «Егерь» входит в б зовую комплект цию

Варианты транспортных баз	Варианты привода		
	п лубный дизельный ДВС	п лубный бензиновый ДВС	с приводом от двиг теля втомобиля
ГАЗ-3897 «Егерь»	+	+	+
ГАЗ-330273 «Г зель»		+	
УАЗ-39045		+	

Реализуемые способы бурения	Диаметр макс., мм
Вр щ тельное шнековое	230
Уд рно-к н тное (желониров ние)	127
Вр щ тельное бурение с промывкой сплошным з боем	244

ГЕОМАШ

Комплект инструмента для бурения с промывкой

Артикул	Наименование	Количество, шт	Масса, кг (1 ед)
БИ21.09.00.000-13	Труб бурильн я П 63,5*4,5 Н 1,0	50	11,1
БИ506.00.000	Долото лоп стное, d=132 мм	1	6,28
БИ508.00.000	Долото лоп стное, d=146 мм	1	9,63
ДЛ-190.000	Долото лоп стное, d=190 мм	1	13,86
БИ509.00.000	Долото лоп стное, d=215,9 мм	1	21,25
ДЛ-244.000	Долото лоп стное, d=244 мм	1	16,98
III 132 Т-ЦВ	Долото трехш рошечное, d=132 мм	1	8,3
III 132 К-ЦВ	Долото трехш рошечное, d=132 мм	1	9,7
БП.00.060	Переходник с вр щ теля н З-53	1	3,34
БП.00.001-02	Вкл дыш цетр тор , d=65 мм	1	1,97
М-50	Вилк подкл дн я	1	6,2
МЗ-50	Ключ отбойный	1	5,2
М-53/67	Переводник	1	4,5
М-53/88	Переводник	1	17,1
М-53/117	Переводник	1	42,8

Комплект инструмента для бурения шнеками

Артикул	Наименование	Количество, шт	Масса, кг (1 ед)
БИ11.02.00.000	Шнек, d=135 мм L=1000 мм	25	16
БИ11.03.00.000	Шнек, d=180 мм L=1000 мм	20	23,5
БИ11.04.00.000	Шнек, d=230 мм L=1000 мм	12	28
БИ7.01.00.000	Шнек, d=135 мм L=1800 мм	14	26,1
БИ7.02.00.000	Шнек, d=180 мм L=1800 мм	11	4,2
БИ7.43.00.000	Шнек, d=230 мм L=1500 мм	9	4,1
БП.00.150	Основ ние вкл дыш d=150 мм	1	6,6
БИ119-191-00Б	Долото трехперое d=148 мм	1	4,1
БИ119-190-00Б	Долото трехперое d=198 мм	1	5,5
БИ119-206А-00Б	Долото трехперое d=250 мм	1	8,8
БП.00.040	Переходник с вр щ теля н шестигр нник S=55	1	1,85

Комплект инструмента для желонирования скважин

Артикул	Наименование	Количество, шт	Масса, кг (1 ед)
БИ12.02.02.000	Желонк , d=108 мм	1	34,3
БИ12.02.03.000	Желонк , d=127 мм	1	44,7
БИ12.04.00.003	Утяжелитель D=100 мм	1	35,7
БИ12.04.02.002	Серьг	1	5,6
БИ12.04.01.000	З мок	1	3

Буровая установка УГБ
с гидравлическим приводом подвижного вращателя

Назначение: для бурения скв жин н воду глубиной до 300 м. М ксим льный ди метр бурения 500 мм.

Технические характеристики

Ход под чи, м	2,2/5,2*
Длин бурильной трубы м кс., м	4,7
Усилие под чи, кгс:	
- вверх	3000/6000*
- вниз	1500/3000*
Ч стот вр щения шпинделя, об/мин:	
- I ди п зон	10-320
- II ди п зон	10-710
Крутящий момент, кгс*м:	
- УГБ н ГАЗ-33081 «С дко», УРАЛ-4320	350
- УГБ н КАМАЗ	410
Грузоподъемность лебедки, кгс	1000/3000*
Условн я глубин бурения, м:	
- шнек ми	до 50
- с промывкой	до 300**
- с продувкой	до 100**
- уд рно-к н тное (желониров ние)	до 60

* - в з висимости от модифик ции
** - в з висимости от применяемого н сосного и компрессорного оборудов ния, бурильных труб

ГЕОМАШ

Технические особенности

• **Гидравлическая трансмиссия** позволяет производить бесступенч тое регулиров ние ч стоты оборотов бурового инструмент с з д нным крутящим моментом.
• **Ход подачи 5,2 м** в совокупности с **высокой скоростью движения вращателя** позволяют сокр тить время бурения и спуск /подъем буровой колонны.
• **Высота до оси кронблока 7,4 м** позволяет использов ть обс дные трубы длиной 6 м.

Базовая комплектация

• М чт , совмещенн я с мех низмом под чи
• Вр щ тель
• Лебедк

Дополнительное оборудование

• Трубодерж тель р сп шной гидроприводной
• Блок гидроприводных трубодерж телей с р скрепителем резьб
• Р бочий стол для подкл дных вилок
• Стол обс дной гидроприводной СОГ-000
• Св рочный генер тор ГСВ-500
• Электрогенер тор
• Буровые н сосы
• Компрессоры

Трубодержатель

Предн зн чен для центр ции инструмент при бурении, удерж ния бурильных обс дных труб при н р щив нии и спуско-подъемных опер циях, р скрепления з тянутых резьбовых соединений.
Ди метр з жим емых труб 55 - 146 мм.

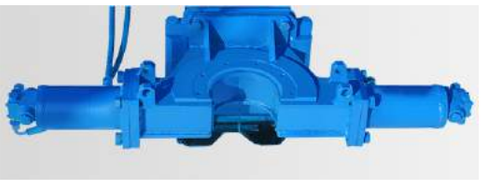

Буровые насосы, компрессоры

Параметры насоса	НБ-160/6,3	Speck 62/100B (Германия)	НБ-50
Под ч , л/мин	8 - 160	160	700
Д вление м кс., МП	6,3	10	6,3
Мощность, кВт	11	32,7	50
Привод	от п лубного двиг теля, от ш сси	от п лубного двиг теля, от ш сси	от ш сси
М сс , кг	420	118	1100

Параметры компрессора	КВ-10/10; КВ-12/12П	АК-9/10	NK-160
Производительность, $м^3$/мин	10; 12	9	7,0
Д вление м кс., МП	1,0; 1,2	1	1,5
Мощность, кВт	90; 132	75	45
Привод	собственный ДВС	от ш сси	от ш сси
М сс , кг	1600; 2300	400	174

Стол обсадной гидроприводной (СОГ-000)

Предн зн чен для обс жив ния, удерж ния и извлечения обс дных колонн при сооружении, ремонте и ликвид ции скв жин глубиной до 200 м. СОГ-000 обеспечив ет безоп сную р боту во время спуск и извлечения обс дных труб из скв жины, позволяет бурить с опереж ющей/одновременной углубкой ствол в сложных геологических условиях.

Проходной ди метр з хв т гидр влического и мех низм колонкового з хв т , м кс., мм	340
Ди метр обс дных труб, мм	127, 146, 168, 219, 245, 273, 299
Ход под чи з хв т гидр влического, мм	400
Усилие тяговое, р звив емое гидроцилиндр ми, номин льное/м ксим льное, кгс	12000/18000
Усилие вд влив емое, р звив емое гидроцилиндр ми, кгс	6000

Варианты транспортных баз*	Варианты привода	
	п лубный дизельный двиг тель	с приводом от двиг теля втомобиля
ГАЗ-33081 «С дко»	+	+
УРАЛ-4320	+	+
КАМАЗ	+	+

* - по жел нию з к зчик уст новк может быть смонтиров н н д в льческий втомобиль или конверсионную тр нспортную б зу.

Реализуемые способы бурения	Диаметр макс., мм
Шнековое	300
Вр щ тельное бескерновое с промывкой/с продувкой	300
Уд рно-к н тное (желониров ние)	168

ГЕОМАШ

Комплекты инструмента для бурения со шнеками d=135, 180, 230, 300 мм

Артикул	Наименование	Количество, шт	Масса, кг (1 ед)	Примечание
БИ7.01.00.000	Шнек d=135 мм	30	26,5	L=1892 мм; S=55
1ДРШ-151М.000	Долото шнековое d=151 мм	5	5	L=192 мм; S=55
БИ7.11.00.000	Шт нг бурильн я d=73 мм L=1000 мм	1	12,5	L=1090 мм; S=55
БИ249-108-000	Серьг для подъем шнеков	1	2,5	грузоподъемность 5т
БИ7.42.00.000	Р мк подкл дн я	1	6,73	550*200*130
БИ7.00.00.002	Штырь для выбив ния п льцев	2	0,95	L=250 мм; d=22 мм
БИ7.01А.01.004	П лец	10	0,315	L=85 мм; d=32 мм
УГБ001.50.11.000	П трон для шнеков S=55	1	34	
УГБ001.50.00.003	Переходник вр щ теля S=55	1	3,1	
БП.08.500	Ф ршуль-элев тор для шнеков S=55	1	1,61	
БП.08.300	Серьг	1	0,26	

Артикул	Наименование	Количество, шт	Масса, кг (1 ед)	Примечание
БИ7.02.00.000	Шнек d=180 мм	30	38,5	L=1892 мм; S=55
1ДРШ-198М.000	Долото шнековое d=198 мм	5	5,9	L=187 мм; S=55
БИ7.10.00.000	Шт нг бурильн я d=89 мм L=1000 мм	1	17,5	L=1093 мм; S=55
БИ249-108-000	Серьг для подъем шнеков	1	2,5	грузоподъемность 5т
БИ7.42.00.000	Р мк подкл дн я	1	6,73	550*200*130
БИ7.00.00.002	Штырь для выбив ния п льцев	2	0,95	L=250 мм; d=22 мм
БИ7.02А.01.004	П лец	10	0,375	L=101 мм; d=32 мм
УГБ001.50.00.000	П трон для шнеков S=55	1	34	
УГБ001.50.00.003	Переходник вр щ теля S=55	1	3,1	
БП.08.500	Ф ршуль-элев тор для шнеков S=55	1	1,61	
БП.08.300	Серьг	1	0,26	

Артикул	Наименование	Количество, шт	Масса, кг (1 ед)	Примечание
БИ7.43.00.000	Шнек d=230 мм	17	38,2	L=1590 мм; S=55
1ДРШ-250М.000	Долото шнековое d=250 мм	5	9,16	L=231 мм; S=55
БИ7.10.00.000	Шт нг бурильн я d=89 мм L=1000 мм	1	17,5	S=55
БИ249-108-000	Серьг для подъем шнеков	1	2,5	грузоподъемность 5т
БИ7.42.00.000	Р мк подкл дн я	1	6,73	550*200*130
БИ7.00.00.002	Штырь для выбив ния п льцев	2	0,95	L=250 мм; d=22 мм
БИ7.02А.01.004	П лец	10	0,37	L=101 мм; d=32 мм
УГБ001.50.11.000	П трон для шнеков S=55	1	34	
УГБ001.50.00.003	Переходник вр щ теля S=55	1	3,1	
БП.08.500	Ф ршуль-элев тор для шнеков S=55	1	1,61	
БП.08.300	Серьг	1	0,26	

Артикул	Наименование	Количество, шт	Масса, кг (1 ед)	Примечание
Ш1И.11.000	Шнек d=300 мм	10	63,1	L=1400 мм техгр нинк 85
Ш1И.14.000	Долото d=330 мм	2	13,6	L=307 мм трехгр нник 85
БИ2.22.00.000	Шт нг бурильн я d=114 мм L=1000 мм	1	40	трехгр нник 85
Ш1И.13.000	Р мк подкл дн я	1	19	750*290*123 мм
БИЛ50-31	Серьг в сборе	1	8,539	120*328
БИ7.00.00.005	Штырь подкл дной	1	1,7	L=350 мм; d=25 мм
БИЛ50-42	Штырь для выбив ния п льцев	2	0,96	L=215 мм; d=24 мм
БИШ-01-03	П лец	10	0,57	L=104 мм; d=30 мм
УГБ001.50.00.003	Переходник вр щ теля S=55	1	3,1	
ПБУ-1.11.08.000	Переходник с S=55 н трехгр нник 85	1	7,4	

ГЕОМАШ

Комплект инструмента для бурения с промывкой

Артикул	Наименование	Количество, шт	Масса, кг (1 ед)
П 63,5*4,5 Н 4,7	Труб бурильн я	64	35,2
М-53/88	Переводник	1	17,1
М-53/117	Переводник	1	42,8
М-53/121	Переводник	1	50,7
М-53/152	Переводник	1	89,2
П-53/171	Переводник	1	61,3
БИ501.00.000	Долото лоп стное, d=112 мм	1	4,71
БИ506.00.000	Долото лоп стное, d=132 мм	1	6,28
БИ508.00.000	Долото лоп стное, d=146 мм	1	9,63
ДЛ-190.000	Долото лоп стное, d=190,5 мм	1	13,86
БИ509.00.000	Долото лоп стное, d=215,9 мм	1	21,25
ДЛ-244.000	Долото лоп стное, d=244 мм	1	16,98
ДЛ-295	Долото лоп стное, d=295 мм	1	26,62
III 93 Т-ЦА	Долото ш рошечное, d=93 мм	1	4,5
III 112 Т-ЦВ	Долото ш рошечное, d=112 мм	1	5,7
III 132 Т-ЦВ	Долото ш рошечное, d=132 мм	1	8,3
III 151 С-ЦВ	Долото ш рошечное, d=151 мм	1	13,1
III 190,5 С-ГВ	Долото ш рошечное, d=190,5 мм	1	29,5
III 215,9 ТКЗ-ПВ	Долото ш рошечное, d=215,9 мм	1	32
III 244,5 ТКЗ-ПВ	Долото ш рошечное, d=244,5 мм	1	44,8
III 295,3 ТКЗ-ЦВ	Долото ш рошечное, d=295,3 мм	1	77
КШС-63,5	Ключ ш рнирный	2	6,7
МЗ-50	Ключ отбойный	1	5,2
М-50	Вилк подкл дн я	1	6,2
Б4	Колокол ловильный	1	14,5
Д2	Метчик ловильный	1	4,9

ГЕОМАШ

Буровая установка ЛБУ-50-30

с гидравлическим приводом подвижного вращателя

Назначение: для бурения скв жин глубиной до 300 м. М ксим льный ди метр бурения 850 мм.

Технические характеристики

Ход под чи, мм	3900
Усилие под чи, кгс:	
- вверх	12000
- вниз	6200
Ч стот вр щения шпинделя, об/мин	0 - 200
М ксим льный крутящий момент, кгс*м	2000
Грузоподъемность лебедки, кгс	3000
Условн я глубин бурения, мм:	
- шнек ми	60
- с промывкой	200
- с продувкой	100*

*- огр ничен п р метр ми компрессор

Технические особенности

• ЛБУ-50-30 осн щен **гидроприводным вращателем**, что обеспечив ет:
- **снижение массы навески** и выгодн я р звесовк по осям тр нспортной б зы, позволяющ я орг низовыв ть грузовые пл тформы для перевозки бурового инструмент ;
- **плавная регулировка частоты вращения** шпинделя двухскоростного вр щ теля обеспечив ет крутящий момент в ди п зоне от 3500 до 20000Нм;
- **гибкое и универсальное управление** мех низмом под чи с возможностью ускоренного (до 5 р з) перемещения вр щ теля.

• **Лебедка грузоподъемностью 3000 кгс** с функцией свободного сброс , позволяет эффективно ре лизовыв ть уд рно-к н тное бурение (желониров ние), т к же обс дку скв жины.

• З счет **крутящего момента в 2000 кгс*м** н ч льный эт п бурения при пос дке кондуктор может быть пройден шнек ми большого ди метр .

• **Высокая надежность** из-з отсутствия сложного мех низм привод .

• **Простота в обслуживании** и повышенн я ремонтопригодность.

Базовая комплектация

• Пл тформ
• М чт , совмещенн я с мех низмом под чи
• Домкр т передний/з дний
• Вр щ тель
• Лебедк

Дополнительное оборудование

• Буровой н сос НБ-50
• Стол р бочий
• Компрессор КВ-10/10 ГТТ
• Св рочный генер тор ГСВ-500
• Гидродомкр ты (дополнительные)
• Стол з жимной (гидр влический)

Буровой насос НБ-50

Параметры	НБ-50
Под ч , л/мин	700
Д вление м ксим льное, МП	6,3
Тип	поршневой
Мощность, кВт	50
Привод	от ш сси
М сс , кг	1100

ГЕОМАШ

Стол зажимной

Предн зн чен для производств р бот при бурении шнек ми через сменные кондуктор ; бурильными труб ми - для удерж ния их через прорези в з мк х в осевом и р ди льном н пр влениях подкл дными вилк ми; з жим обс дных труб при их н р щи- в нии.
Используемый типор змер труб: 159-426 мм.

Параметры	
М ксим льный проходной ди метр при снятых кулочк х, мм	500
М ксим льный вес удержив емого груз н столе, кг	12000

Сварочный генератор типа ГСВ-500

Параметры	ГСВ-500
Номин льный св рочный ток, А	500
Номин льное н пряжение, В	40
Пределы регулиров ния св рочного ток , А	60 - 500
Номин льн я продолжительность непрерывного цикл св рки, мин	10

Реализуемые способы бурения	Диаметр макс., мм
Шнековое	230
Вр щ тельное бескерновое с промывкой/с продувкой	490
Шнековым буром	850
Уд рно-к н тное (желониров ние)	168

Комплект инструмента для бурения шнековым буром d= 850 мм

Артикул	Наименование	Количество, шт	Масса, кг (1 ед)
БИ17.12.02.000	Бур шнековый, трехгр нник 85	1	160
БИ17.12.01.000	Кондуктор в сборе	1	78,5
БИ17.10.03.000	Шт нг L=1125 мм, трехгр нник 85	20	41,37
БИ17.12.02.300	З бурник	3	7,75
БИШ-11-00	Вилк подкл дн я	1	17,3
БИЛ-50-42	Штырь для выбив ния п льцев	1	0,96
БИ7.20А.03.000	Резец в сборе	1	1
БИШМ2.00.00.001	Штырь, d 30 мм L=260 мм	2	1,4

Комплект инструмента для бурения шнековым буром, скользящим по штангам d= 850 мм

Артикул	Наименование	Количество, шт	Масса, кг (1 ед)
БИ7.51.00.000	Бур шнековый, d=850*820 мм	1	70
БИ7.10.00.000	Шт нг бурильн я, d=89 L=1000 мм	1	17,5
БИ7.22.00.000	Шт нг бурильн я, d=89 L=1800 мм	9	28,9
БИ7.48.00.000	Кондуктор для бур , L=1926 мм	1	77,9
БИ7.25.00.000	Р мк подкл дн я к буру, L=1015 мм	1	13,2
БИ7.27.00.000	Долото для шнекового бур , d=200 L=319 мм	1	8,5
БИ7.20А.03.000	Резец в сборе 115*50*24 мм	12	1,0
БИШ 18-02	Перк в сборе 202*200 мм	2	3,2
БИ7.10.00.005	Штырь подкл дной, d=32 L=350 мм	1	1,7
БИ7.02А.01.004	П лец, d=32 L=101 мм	10	0,375
БИ7.27.00.002А	П лец, d=32 L=132 мм	2	0,43

Комплект инструмента для вращательного бурения с промывкой

Артикул	Наименование	Количество, шт	Масса, кг (1 ед)	Примечание
П 114*9 Н 1000 К	Труб бурильн я (ТБСУ)	1	23,3	
П 114*9 Н 3200 К	Труб бурильн я (ТБСУ)	63	74,5	
П 85*6 Н 3200 К	Труб бурильн я (ТБСУ)	63	44,7	
М-73/152	Переводник	1	58,1	
П-73/171	Переводник	1	60,2	
III 190,5 С-ГВ	Долото трехш рошечное	1	29,5	
III 244,5 ТКЗ-ПВ	Долото трехш рошечное	1	44,8	
III 295,3 С-ЦВ	Долото трехш рошечное	1	74	тип соединения З-152
III 295,3 ТКЗ-ЦВ	Долото трехш рошечное	1	74	тип соединения З-152
III 349,2 С-ЦГВ	Долото трехш рошечное	1	114	тип соединения З-152
III 393,7 Т-ЦВ	Долото трехш рошечное	1	176	тип соединения З-171
III 444,5 С-ЦВ	Долото трехш рошечное	1	252	тип соединения З-171
III 490 Т-ЦВ	Долото трехш рошечное	1	316	тип соединения З-171

Комплекты инструмента для бурения со шнеками d=135, 180, 230 мм*

Артикул	Наименование	Количество, шт	Масса, кг (1 ед)	Примечание
БИ7.01.00.000	Шнек, d=135 мм	30	26,5	L=1892 S=55
1ДРШ-151М.000	Долото шнековое, d=151 мм	5	5	L=192 S=55
БИ7.11.00.000	Шт нг бурильн я, d=73 мм L=1000 мм	1	12,5	L=1090 S=55
БИ249-108-000	Серьг для подъем шнеков	1	2,5	грузоподъемность 5 т
БИ7.42.00.000	Р мк подкл дн я	1	6,73	550*200*160
БИ189-23	Крючок	1	3,5	L=1000
БИ7.00.00.002	Штырь для выбив ния п льцев	2	0,95	L=250 d=22 мм
БИ7.01А.01.004	П лец	10	0,315	L=85 d=32 мм
БИ7.49.00.000	Кондуктор в сборе	1	37,2	800*256*200

Артикул	Наименование	Количество, шт	Масса, кг (1 ед)	Примечание
БИ7.02.00.000	Шнек, d=180 мм	30	38,5	L=1892 S=55
1ДРШ-198М.000	Долото шнековое, d=198 мм	5	5,9	L=187 S=55
БИ7.10.00.000	Шт нг бурильн я, d=89 мм L=1000 мм	1	17,5	L=1093 S=55
БИ249-108-000	Серьг для подъем шнеков	1	2,5	грузоподъемность 5 т
БИ7.42.00.000	Р мк подкл дн я	1	6,73	550*200*130
БИ189-23	Крючок	1	3,5	L=1000
БИ7.00.00.002	Штырь для выбив ния п льцев	2	0,95	L=250 d=22 мм
БИ7.02А.01.004	П лец шнек , d=32 L=101 мм	10	0,375	L=101 d=32 мм
БИ7.49.00.000-01	Кондуктор в сборе	1	38,2	805*306*200

Артикул	Наименование	Количество, шт	Масса, кг (1 ед)	Примечание
БИ7.43.00.000	Шнек, d=230 мм	17	38,2	L=1590 S=55
1ДРШ-250М.000	Долото шнековое, d=250 мм	5	9,16	L=231 S=55
БИ7.10.00.000	Шт нг бурильн я, d=89 мм L=1000 мм	1	17,5	S=55
БИ249-108-000	Серьг для подъем шнеков	1	2,5	грузоподъемность 5 т
БИ7.42.00.000	Р мк подкл дн я	1	6,73	550*200*130
БИ189-23	Крючок	1	3,5	L=1000
БИ7.00.00.002	Штырь для выбив ния п льцев	2	0,95	L=250 d=22 мм
БИ7.02А.01.004	П лец шнек , d=32 L=101 мм	10	0,37	L=101 d=32 мм
БИ7.49.00.000-02	Кондуктор в сборе	1	38,2	830*361*200

* - необходим переходник трехгр нник 85-S=55 (ПБУ1.11.08.000)

ГЕОМАШ

Буровая установка УРБ-5АГ

с гидравлическим приводом подвижного вращателя

Назначение: для бурения скв жин н воду глубиной до 400 м. М ксим льный ди метр бурения 500 мм.

Технические характеристики

Вр щ тель	гидр влический
Привод вр щения	от гидромотор PSM 310.3.160
Мех низм под чи	гидроцилиндр и т лев я систем
М ксим льное усилие н з бой, тс (кН)	2,7 (26,46)
М ксим льное усилие н подъем, тс (кН)	7 (68,7)
Ход вр щ теля, м	6,7
Крутящий момент, кгс*м	600
Ч стот вр щения шпинделя, об/мин	0-400
Длин бурильной свечи номин льн я, м	6,2
Лебедк	гидр влическ я
Тяговое усилие лебедки, тс (кН)	2,7 (26,46)
Длин к н т d=16,5 ГОСТ 2688-80, м	50
Условн я глубин бурения, мм:	
- шнек ми	60
- с промывкой	350
Привод уст новки	от двиг теля ш сси через КОМ
Номин льн я отбир ем я мощность, кВт	70

Технические особенности

• Конструкция системы под чи, состоящ я из **гидроцилиндра подачи и канатного полиспаста,** позволяет достичь р бочего ход под чи 6,8 м. и высокой скорости передвижения к ретки, что позволяет добиться высокой скорости производительности при проведении р бот.

• **Мачта имеет усиленную конструкцию высотой 10,5 м.,** что позволяет использов ть 6-ти метровую бурильную трубу, для более высокой производительности.

• **Механизмы установки смонтированы на собственной раме,** уст новленной н ш сси втомобиля (ш сси высокой проходимости 6*6, по выбору з к зчик) и приводятся в действие от двиг теля ш сси.

• **Управление установкой полностью гидрофицировано** и р сположено н пульте бурового м стер , удобно р сположенного для обзор устья скв жины.

Варианты транспортных баз	КАМАЗ, УРАЛ, КРАЗ, МАЗ с колесной формулой 6*6

Реализуемые способы бурения	Диаметр макс., мм
С промывкой	500
Шнековое	300

Комплекты инструмента для бурения со шнеками d=135, 180 мм

Артикул	Наименование	Количество, шт	Масса, кг (1 ед)	Примечание
БИ7.01.00.000	Шнек, d=135 мм	30	26,5	L=1892 мм; S=55
1ДРШ-151М.000	Долото шнековое, d=151 мм	5	5	L=192 мм; S=55
БИ7.11.00.000	Шт нг бурильн я, d=73 мм L=1000 мм	1	12,5	L=1090 мм; S=55
БИ7.42.00.000	Р мк подкл дн я	1	6,73	550*200*130
БИ7.00.00.002	Штырь для выбив ния п льцев	2	0,95	L=250 мм; d=22 мм
БИ7.01А.01.004	П лец	10	0,315	L=85 мм; d=32 мм
1УБГ03.10.000	П трон для шнеков, S=55	1	12	

Артикул	Наименование	Количество, шт	Масса, кг (1 ед)	Примечание
БИ7.02.00.000	Шнек, d=180 мм	30	38,5	L=1892 мм; S=55
1ДРШ-198М.000	Долото шнековое, d=198 мм	5	5,9	L=187 мм; S=55
БИ7.10.00.000	Шт нг бурильн я, d=89 мм L=1000 мм	1	17,5	L=1093 мм; S=55
БИ7.42.00.000	Р мк подкл дн я	1	6,73	550*200*130 мм
БИ7.00.00.002	Штырь для выбив ния п льцев	2	0,95	L=250 мм; d=22 мм
БИ7.02А.01.004	П лец	10	0,375	L=101 мм; d=32 мм
1УБГ03.10.000	П трон для шнеков, S=55	1	12	

ГЕОМАШ

Комплекты инструмента для бурения со шнеками d=230, 300 мм

Артикул	Наименование	Количество, шт	Масса, кг (1 ед)	Примечание
БИ7.43.00.000	Шнек, d=230 мм	17	38,2	L=1590 мм; S=55
1ДРШ-250М.000	Долото шнековое, d=250 мм	5	9,16	L=231 мм; S=55
БИ7.10.00.000	Шт нг бурильн я, d=89 мм L=1000 мм	1	17,5	S=55
БИ7.42.00.000	Р мк подкл дн я	1	6,73	550*200*130
БИ7.00.00.002	Штырь для выбив ния п льцев	2	0,95	L=250 мм; d=22 мм
БИ7.02А.01.004	П лец	10	0,37	L=101 мм; d=32 мм
1УБГ03.10.000	П трон для шнеков, S=55	1	12	-

Артикул	Наименование	Количество, шт	Масса, кг (1 ед)	Примечание
Ш1И.11.000	Шнек, d=300 мм	10	63,1	L=1400 мм техгр нинк 85
Ш1И.14.000	Долото d=330 мм	2	13,6	L=307 мм трехгр нник 85
БИ2.22.00.000	Шт нг бурильн я, d=114 мм L=1000 мм	1	40	Трехгр нник 85
Ш1И.13.000	Р мк подкл дн я	1	19	750*290*123 мм
БИЛ50-31	Серьг в сборе	1	8,539	120*328
БИ7.00.00.005	Штырь подкл дной	1	1,7	L=350 мм; d=25 мм
БИЛ50-42	Штырь для выбив ния п льцев	2	0,96	L=215 мм; d=24 мм
БИШ-01-03	П лец	10	0,57	L=104 мм; d=30 мм
ПБУ-1.11.08.000	Переходник с S=55 н трехгр нник 85	1	7,4	-

Комплект инструмента для бурения с промывкой

Артикул	Наименование	Количество, шт	Масса, кг (1 ед)
П 63,5*4,5 Н 4,7	Труб бурильн я	75	35,2
БИ501.00.000	Долото лоп стное, d=112 мм	1	4,71
БИ506.00.000	Долото лоп стное, d=132 мм	1	6,28
БИ508.00.000	Долото лоп стное, d=146 мм	1	9,63
ДЛ-190.000	Долото лоп стное, d=190,5 мм	1	13,86
БИ509.00.000	Долото лоп стное, d=215,9 мм	1	21,25
ДЛ-244.000	Долото лоп стное, d=244,5 мм	1	16,98
ДЛ-295	Долото лоп стное, d=295 мм	1	26,62
III 93 Т-ЦА	Долото трехш рошечное, d=93 мм	1	4,5
III112 Т-ЦВ	Долото трехш рошечное, d=112 мм	1	5,7
III 132 Т-ЦВ	Долото трехш рошечное, d=132 мм	1	8,3
III151 С-ЦВ	Долото трехш рошечное, d=151 мм	1	13,1
III 190,5 С-ГВ	Долото трехш рошечное, d=190,5 мм	1	29,5
III 215,9 ТКЗ-ПВ	Долото трехш рошечное, d=215,9 мм	1	32
III 244,5 ТКЗ-ПВ	Долото трехш рошечное, d=244,5 мм	1	44,8
III 295,3 ТКЗ-ЦВ	Долото трехш рошечное, d=295,3 мм	1	77
III 349,2 С-ЦГВ	Долото трехш рошечное, d=349,2 мм	1	103
III 393,7 Т-ЦВ	Долото трехш рошечное, d=393,7 мм	1	176
III 444,5 С-ЦВ	Долото трехш рошечное, d=444,5 мм	1	252
III 490 Т-ЦВ	Долото трехш рошечное, d=490 мм	1	316
М-53/67	Переводник	1	4,5
М-53/88	Переводник	1	17,1
М-53/117	Переводник	1	42,8
М-53/121	Переводник	1	50,7
М-53/152	Переводник	1	89,2
М-53/171	Переводник	1	-
КШС-63,5	Ключ ш рнирный	2	6,7
МЗ-50	Ключ отбойный	1	5,2
М-50	Вилк подкл дн я	1	6,2
Б4	Колокол ловильный	1	14,5
Д-2	Метчик ловильный	1	4,9

Буровая установка УБВ-318/320

Назначение: для бурения скв жин н воду промышленного н зн чения глубиной до 630 м.
М ксим льный ди метр бурения 570 мм.

Технические характеристики

Вр щ тель	2-х скоростной гидроприводной подвижный
Крутящий момент, Нм	8000
М ксим льн я ч стот вр щения, об/мин	90…330
Ход вр щ теля, мм	7000
Под ч вр щ теля	гидроцилиндр с ускорительной системой
Усиление под чи вверх/вниз, кг	20000/6000
Скорость перемещения вр щ теля при холостом ходе вверх/вниз, м/с	0,6/0,5
Лебедк гидр влическ я TMV-4L-108F-3R-24:	
- грузоподъемность не менее, кг	10000
- ди метр к н т , мм	25
М ксим льн я длин обс дной трубы, мм	9000 - 12000
М ксим льный ди метр обс дной колонны, мм	451
Грузоподъемность опорно-центрирующего устройств , кг	20000
Комбиниров нное з жимное устройство* (съемное):	
- привод	гидр влический
- м ксим льный проходной ди метр, мм	571
- вес удержив емой колонны, кг	20000
Глубин бурения с прямой промывкой, м	630
М ксим льный ди метр бурения при промывке н ч льный/конечный, мм	570/190,5

* - ук зыв ется при з к зе

ГЕОМАШ

Технические особенности

• **Все рабочие органы установки имеют гидравлический привод,** бл год ря чему возможн доукомплект ция дополнительным технологическим оборудов нием без внесения зн чительных изменений в конструкцию уст новки, снижен трудоемкость упр вления по ср внению с буровыми уст новк ми, имеющими мех ническую тр нсмиссию.

• **Электрогидравлическое управление гидросистемой** обеспечив ет точную н стройку и опер тивный контроль ч стоты вр щения и величины крутящего момент при бурении.

• **Подвижный вращатель с гидроприводом имеет проходной шпиндель,** обеспечив ющий возможность монт ж с льник для бурения по технологии RC. Опционно н шпинделе вр щ теля может быть смонтиров н з жимной гидроп - трон для бурильных труб.

• **Конструкция каретки подвижного вращателя** обеспечив ет боковой сдвиг вр щ теля для освобождения устья скв жины при р боте с лебедкой.

• **Установка в стандартной комплектации** осн щен основной лебедкой с грузоподъемностью 10 тонн для спуско-подъемных опер ций и пос дки обс дных колонн.

• **Рабочее место помощника бурильщика** орг низов но н П-обр зной откидной площ дке, з крепленной н корме буровой уст новки.

• **Возможна опционная поставка вспомогательной лебедки с поворотной стрелой** для мех низ ции н р щив ния бурильных труб и погрузочно-р згрузочных р бот.

• Комплектуется оборудов нием для бурения **с обратной циркуляцией воздуха по технологии RC**.

• **Для реализации пневмоударного бурения** в сложных геолого-технических условиях уст новк может быть укомплектов н лубрик тором для погружных пневмоуд рных м шин и оборудов нием для р боты с ГЖС.

• **Широкий ряд приспособлений и принадлежностей,** пост вляемых по требов нию, обеспечив ет основные опер ции с р зличными тип ми бурового инструмент и мех низ - цию вспомог тельных опер ций.

Варианты транспортных баз	Варианты привода
	с приводом от двиг теля втомобиля
КАМАЗ-6522*	+

* - и другие ш сси

ГЕОМАШ

Базовая комплектация

- Лебедк основн я
- Н сос буровой НБ-50
- Компрессор КВ20/25*
- Цепной гидр влический ключ
- Однотрубный з грузчик для бурильных труб
- Электрост нция с возможностью св рочных р бот
- С льник буровой
- Опорно-центрирующее устройство для р боты с подкл дными вилк ми
- Переходник пл в ющий, компенсирующий вес вр щ теля при р звинчив нии бурильных труб
- Н гнет тельный м нифольд с мест ми подключения дополнительного н сосного и компрессорного оборудов ния
- Вспомог тельн я лебедк с грузовой стрелой

* - в з висимости от модифик ции

Дополнительное оборудование

- М нипулятор для бурильных труб**
- Трубодерж тель для бурильных и обс дных труб**
- Гидроп трон для бурильных труб**
- Н сос буровой НБ-80 (вместо н сос НБ-50)
- Гидр влический р скрепитель для бурильных труб
- Лубрик тор с системой впрыск в н гнет тельную м гистр ль
- Бортовой стелл ж для бурильных труб
- Оборудов ние для ГЖС (н сос-доз тор с системой пенообр зов ния)

** - уст н влив ется по требов нию з к зчик вместо однотрубного з грузчик , опорно-центрирующего устройств и вспомог тельной лебедки с грузовой стрелой

Буровые насосы, компрессоры

Параметры насоса	НБ-50	НБ-80
Объемн я под ч ,м^3/ч с	39,6	50,4
Д вление м кс, МП	6,3	10,0
Тип	поршневой	поршневой
Мощность, кВт	50	80
Привод	гидр влический	гидр влический
М сс , кг	1100	1300

Параметры компрессорного оборудования	Компрессорная станция КВ 20/25 (Челябинский компрессорный з вод)
Объемн я производительность, м^3/мин	20
Д вление номин льное, МП	2,5
Потребляем я мощность, кВт	193
Привод	дизельный двиг тель Deutz TCD 2013L 06 4V
Мощность двиг теля, кВт	227
М сс компрессорнной ст нции, кг	3100

Реализуемые способы бурения	Диаметр макс., мм
Шнековое бурение	500
Вр щ тельное бескерновое с промывкой	570
Уд рно-вр щ тельное бескерновое с обр тной продувкой (RC)	380

ГЕОМАШ

Буровая установка УБВ-320 позволяет реализовывать технологию обратной продувки (RC) до глубины 300 м. Технология RC обеспечивает механическую скорость бурения.

Состав комплекса

В сост в н земного оборудов ния для пневмоуд р-ного бурения с обр тной циркуляцией входит:

1 - с льник н гнет тельный;
2 - с льник шл моотводящий;
3 - переходник со шпинделя вр щ теля н с льник шл моотводящий;
4 - переходник с н гнет тельного с льник н колонну бурильных труб;
5 - переходник со шпинделя вр щ теля н с льник н гнет тельный;
6 - шл нг шл моотводящий;
7 - грязев я трубк ;
16 - шл мо/пылесборник циклонного тип .

Т кже в сост в н земного оборудов ния входят съемные технологические переходники для продув-ки центр льного к н л .

В сост в бурового породор зруш ющего инсту-мент комплекс входят:

8 - двойные бурильные трубы , d=140 мм.;
9 - переходник н ш рошечное долото;
10 - переходник Inter Change н ст нд ртный пневмоуд рник, либо ш рошечное долото;
11- переходник DTH RC Sub с бурильной трубы н кольцевой пневмоуд рник;
12 - кольцевой пневмоуд рник DTH RC с долотом для обр тной циркуляции;
13 - ст нд ртный пневмоуд рник с долотом для прямой продувки;
14 и 15 - ш рошечное долото.

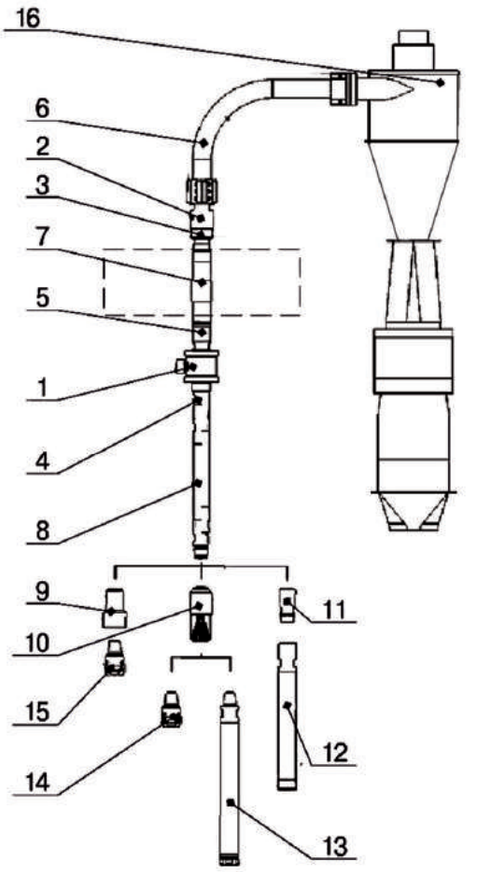

ГЕОМАШ

Комплект инструмента для бурения с промывкой

Артикул	Наименование	Количество, шт	Масса, кг (1 ед)
П 114*9 Н 6200 К	Труб бурильн я (ТБСУ)	100	145
П 114*9 Н 1000 К	Труб бурильн я (ТБСУ)	1	23,3
П 85*6 Н 6,2	Труб бурильн я (ТБСУ)	100	79,7
П 85* 6 Н 1,0	Труб бурильн я (ТБСУ)	1	13
М-73/152	Переводник	1	58,1
П-73/171	Переводник	1	60,2
М-67/152	Переводник	1	88
П-67/171	Переводник	1	61,2
III 190,5 Т-ЦВ	Долото трехш рошечное, d=190,5 мм	1	27,3
III 215,9Т-ЦВ	Долото трехш рошечное, d=215,9 мм	1	32
III 244,5 Т-ЦВ	Долото трехш рошечное, d=244,5 мм	1	45
III 295,3 ТКЗ-ЦВ	Долото трехш рошечное, d=295,3 мм	1	77
III 349,2 С-ЦГВ	Долото трехш рошечное, d=349,2 мм	1	115
III 393,7 Т-ЦВ	Долото трехш рошечное, d=393,7 мм	1	176
III 444,5 С-ЦВ	Долото трехш рошечное, d=444,5 мм	1	252
III 490 Т-ЦВ	Долото трехш рошечное, d=490 мм	1	316

Сервис

Гарантийное и постгарантийное обслуживание буровой техники

Продукция комп нии «Геом ш» соответствует действующим Ст нд рт м РФ и Техническим условиям з водов изготовителей.

Н буровую уст новку (н весное оборудов ние) уст н влив ется г р нтия з вод ми-изготовителями сроком 12 месяцев со дня ввод в эксплу т цию, но не более 18 месяцев со дня отгрузки со скл д з вод -изготовителя.

Н б зе з водов-изготовителей ОАО «Геом ш» и ООО «Геом ш-Вл димир» орг низов ны мобильные сервисные бриг ды, которые осуществляют г р нтийный и постг р нтийный ремонт техники.

30 минут Реакция на заявку

60 минут Принятие сервисного решения

24 часа Выезд на точку*

* - решение приним ется сервисной службой н основ нии информ ции, поступившей от потребителя

Выпускаемая продукция и сервисное обслуживание

ОАО «Геомаш»	ООО «Геомаш-Владимир»	ООО «Геотехник»
Сервисное обслуживание:	**Сервисное обслуживание:**	**Сервисное обслуживание:**
ЛБУ-50 УБВ-318 УБВ-320	ББУ 000 «Опенок-С» МБУ УГБ	УРБ-5АГ

Сервисные центры

ОАО «Геомаш»: Курск я обл сть, г. Щигры, ул. Кр сн я, 54; тел.: 8 (910) 731-84-73
Инженеры по к честву «Отдел послепрод жного обслужив ния»:
- Пик лов Вл димир Алекс ндрович
- Колесник Ром н В сильевич
e-mail: service@geomash-zavod.ru; otk@geomash-zavod.ru

ООО «Геотехник»: Курск я обл сть, г. Железногорск, территория Промзон -2; тел.: 8 (47148) 9-26-16
Технический директор:
- Х лин Ром н Алексеевич
e-mail: geoprom1@mail.ru

ООО «Геомаш-Владимир»: г. Вл димир, Промышленный проезд, д. 5Б; тел. 8 (910) 091-41-02
Инженер по г р нтийному и сервисному обслужив нию:
- Дюжков Мих ил Мих йлович
e-mail: service@geomash-vladimir.ru

Сервисные центры, аттестованные заводами-изготовителями

ООО «Тракмастер»
г. Тюмень, ул. Д. Бедного, д.104, оф.64,
тел./ф кс: +7 (3452) 69-68-70, тел./ф кс фили л ООО «Тр км стер» в г. Сургут: +7 (3462) 22-45-16

ООО «Геомаш-Юг»
Кр снод рский кр й, ст. Новотит ровск я,
ул. Гоголя, д. 54, тел./ф кс: 8 (86162) 4-35-35

ООО «ИркутТехСнаб»
г. Иркутск, ул. Челябинск я, 25,
тел./ф кс: 8 (3952) 50-82-63; 52-94-30

ООО «Геомаш»
Донецк я обл сть, г. Х рцызск,
ул. Октябрьск я, 51/77,
тел./ф кс: 8-10-380(6257) 7-65-9

Услуги послепродажного обслуживания

Демонстрация продукции перед отгрузкой

Специ лизиров нные сервисные службы з водов осуществляют демонстр цию буровой техники перед их отгрузкой, т кже проводят обучение персон л З к зчик .

Проверка, обкатка и запуск в эксплуатацию бурового оборудования в условиях потребителя

Н ши специ листы помогут ввести в эксплу т цию буровое оборудов ние, что поможет избеж ть поломок и сокр тить время простоя оборудов ния.

Информационно-техническое сопровождение

Мы осуществляем информ ционно-техническое сопровождение потребителя н всех эт п х эксплу т ции оборудов ния, т кже обеспечив ем опер тивный г р нтийный и постг р нтийный ремонт любой сложности.

Капитальный ремонт буровых установок

З воды-производители осуществляют услуги по з мене вышед-ших из строя узлов н р нее выпуск вшихся буровых уст новк х производств «Геом ш».

ООО «Геомаш Центр»
121351, Москв , ул. Кунцевск я, д. 9, кор. 2
тел./ф кс: +7 (495) 902-55-20
e-mail: sales@geomash.ru
www.geomash.ru

Щигровский филиал ООО «Геомаш-Центр»
306530, Курск я обл сть, Щигры, ул. Кр сн я, д. 54
тел./ф кс: (47145) 4-16-61, 4-17-66
e-mail: mail@geomash-zavod.ru

Обособленные подразделения ООО «Геомаш-Центр»

г. С нкт-Петербург
192019, С нкт-Петербург, ул. Ф янсов я, дом 24, офис 406
тел./ф кс: +7 (812) 449-89-39, 449-87-36
e-mail: efimov.op@geomash.ru

г. Кр снод р
350020, Кр снод р, ул. Одесск я, д. 54
тел./ф кс: +7 (861) 210-07-82, 210-07-92
e-mail: korotin.op@geomash.ru

Региональные представительства

ООО «Геом ш-Юг»
353210, Кр снод рский кр й, ст. Новотит ровск я,
ул. Гоголя, д. 54
тел./ф кс: +7 (86162) 4-35-35, 4-33-72
e-mail: geomash_uyg@mail.ru
www.geomash-yug.ru

ООО «Потенци л Центр льной Сибири»
634045, Томск, ул. М крушин , 11
тел./ф кс: +7 (3822) 41-17-91, 41-18-40, 41-22-13
e-mail: sales@geomash-sibir.ru
www.geomash-sibir.ru

ООО «ГефестТехноПермь»
614025, Пермь, ул. Героев Х с н , д. 105, корпус 160
тел./ф кс: +7 (342) 259-15-05; 259-15-06
e-mail: gfst-techno@mail.ru
www.gefesttehnoperm.ru

ООО «ИркутТехСн б»
664035, Иркутск, ул. Челябинск я, 25
тел.: +7 (3952) 50-82-63. Ф кс: +7 (3952) 52-94-30
e-mail: sales@irtexsnab.ru
www.irtexsnab.ru

ТЧУП «Геом ш-З п д»
220113, Республик Бел русь, г. Минск,
ул. Мележ , 5/1, оф. 534
тел./ф кс: +375 (17) 287-66-20 (21,22)
e-mail: geomashzapad@mail.ru
www.geomash-zapad.by

ТОО «Геом ш-Азия»
010000, Республик К з хст н, Аст н ,
ул. Бегельдинов д. 6 (БЦ «Гринвич»), офис 409
тел./ф кс: +7 (7172) 23-06-60; 57-65-93

ООО "Геом ш"
Украина, 04060, Киев, ул. Ольжича, 29
тел.: (+38) 050-448-45-85
e-mail: geomash-nv@i.ua

86709, Донецк я обл., г. Х рцызск, ул. Октябрьск я, 51/77
тел.: (+38) 050-470-99-04
e-mail: uf@geomash.ua